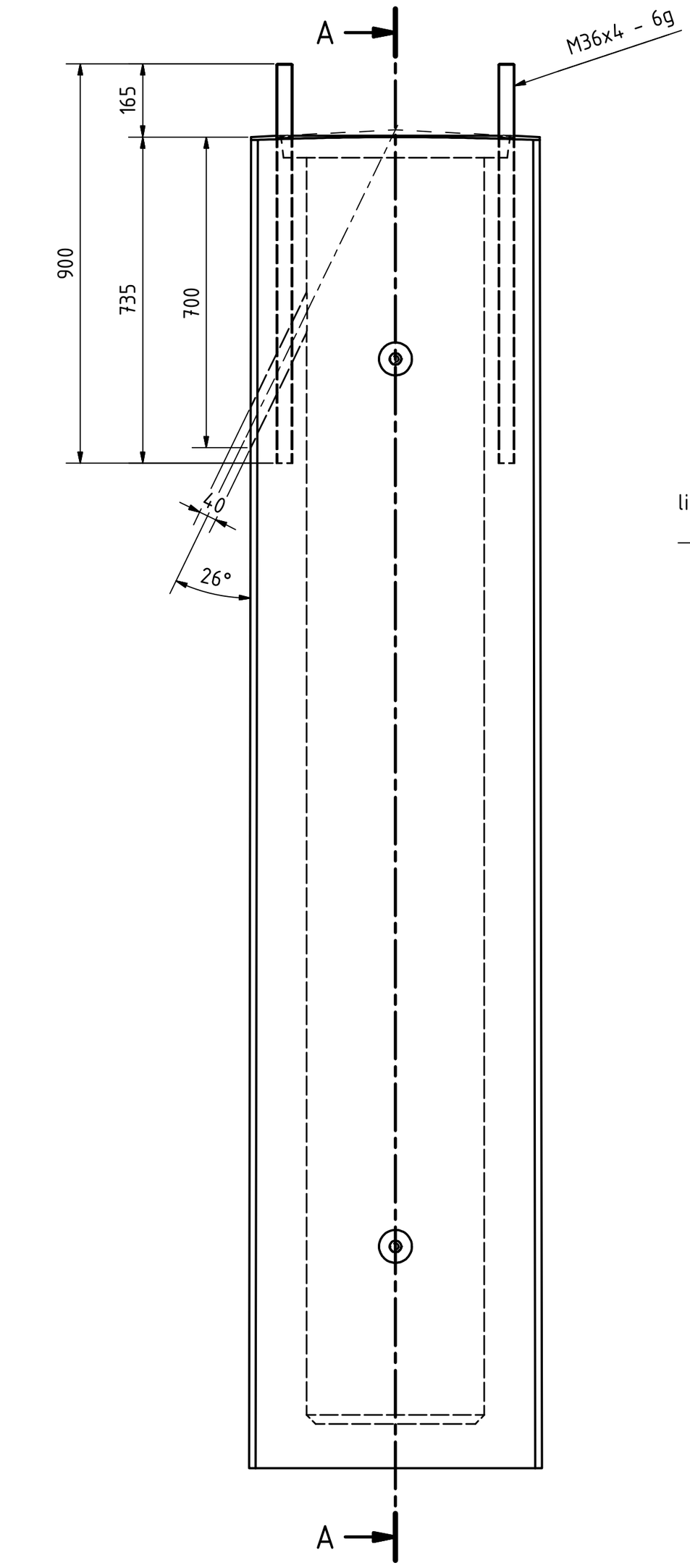

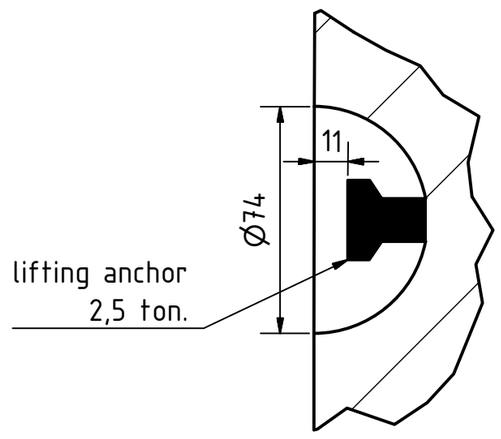

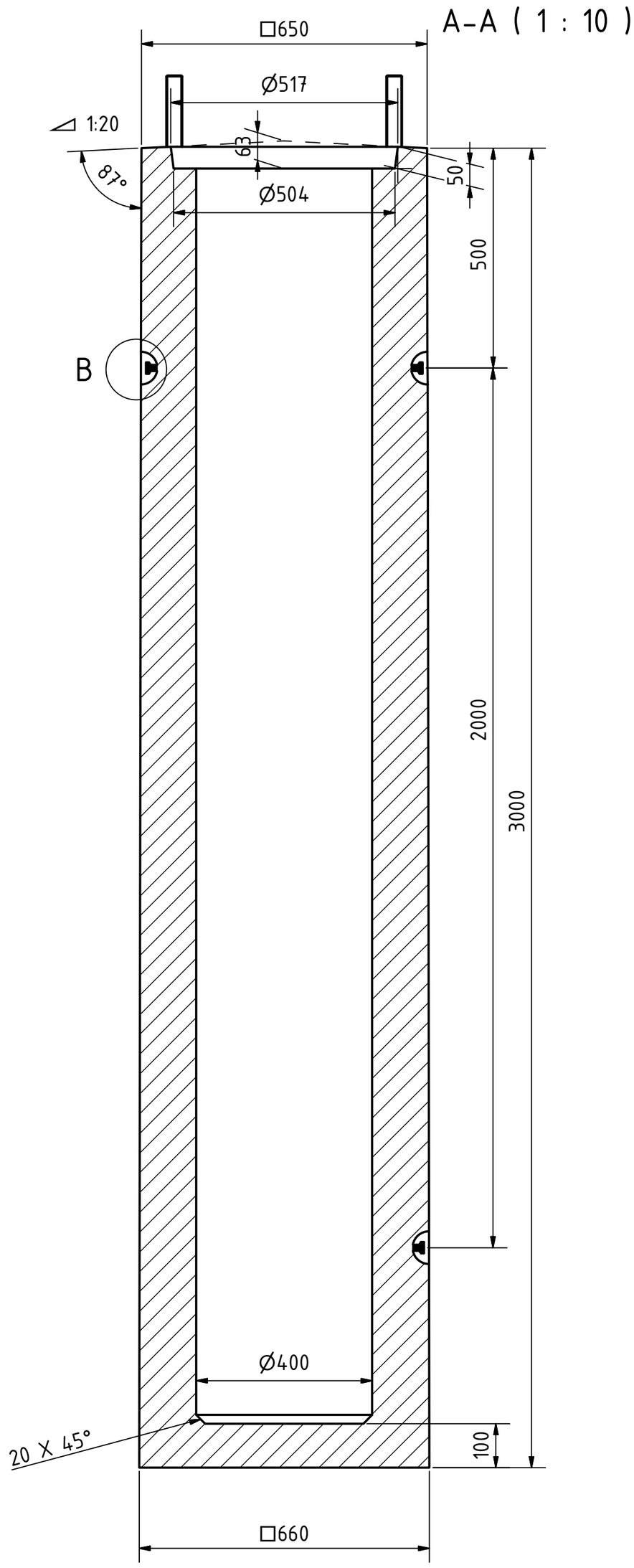

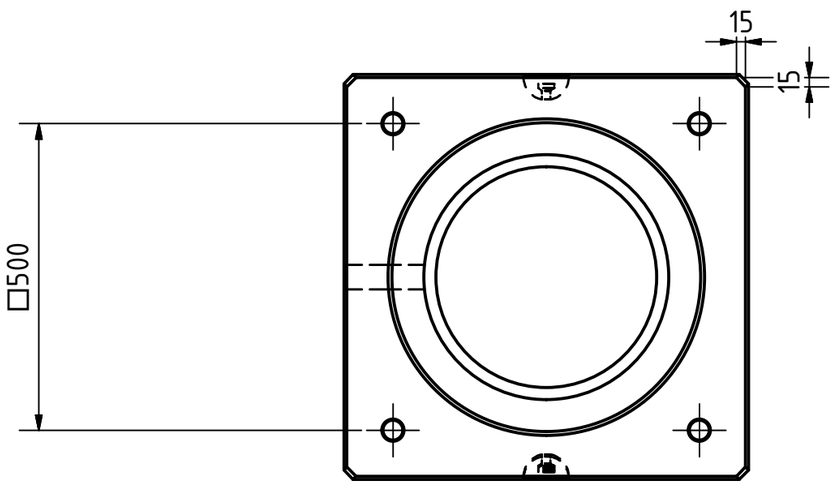

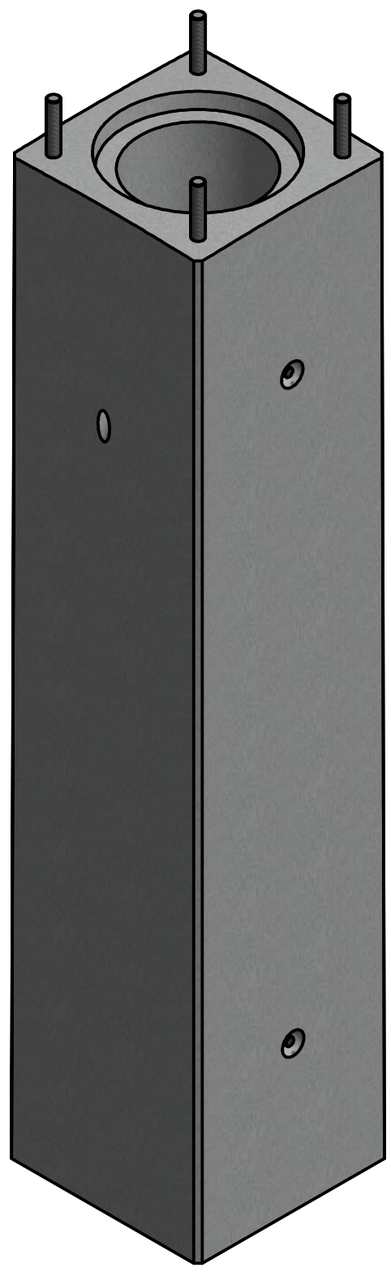

Drawing approved and found free of faults

Date:_____

Signature:_____

Nr.	Datum	Änderung	geprüft	Masse ca.
A				-
B				
C				

Änderungstabelle — Beachte: Ab dem Zeitpunkt der neuesten eingetragenen Änderung verlieren vorherige Ausführungen ihre Gültigkeit !

Für diese Zeichnung behalten wir uns die Rechte vor. Ohne unsere vorherige Zustimmung darf sie weder vervielfältigt oder Dritten zugänglich gemacht werden und darf durch den Empfänger oder Dritte auch nicht in anderer Weise mißbräuchlich verwendet werden. Zuwiderhandlungen verpflichten zu Schadenersatz und können strafrechtliche Folgen haben.

Handhabung nur auf CAD-Systemen.

Technische Änderungen vorbehalten.

	Tag	Name
Geänd.1	05.08.2013	R.Ahmann
Geänd.2		
Ersatz für		
Ersetzt durch		

PRINZING
Prinzing GmbH
Anlagentechnik und Formenbau
Zum Weissen Jura 3
D-89143 Blaubeuren
Telefon 07344/1720
Telefax 07344/17280
E-Mail: info@prinzing-gmbh.de

Toleranz

Benennung
Fundament ohne Fuß
Fundament utan fot

Zeichnungsnummer 37526C18

Artikelnummer 10000-0235

Projekt-nummer

Auftraggeber

Maßst.

Bl.Nr. 1 /1